DATENBLATT

Kombi-Blitzstrom- und Überspannungsableiter

ProTec 60 T1 3+0

Class I • Class II • Typ 1 • Typ 2

Anwendungsgebiet:	Hauptverteilung, 60-mm-Sammelschienensysteme
Verteilungsnetze:	TN-C
Schutzpfade:	L-PEN
IEC/EN-Kategorie:	Class I+II / Typ 1+2
Gehäuseausführung:	Steckbar
Konformität:	IEC 61643-11:2011 EN 61643-11:2012 + A11:2018

Technische Daten

ProTec 60 T1-xxx-3+0(-R)		300
Elektrische Daten nach IEC		
Nennspannung AC (50/60Hz)	U_o/U_n	240 V
Höchste Dauerspannung (AC)	U_c	300 V
Nennableitstoßstrom (8/20 µs)	I_n	20 kA
Maximaler Ableitstoßstrom (8/20 µs)	I_{max}	50 kA
Blitzstoßstrom(10/350 µs)	I_{imp}	12,5 kA
Spezifische Energie	W/R	39 kJ/Ω
Ladung	Q	6,25 As
Schutzpegel	U_p	1500V
Ansprechzeit	t_A	< 25ns
Überstromschutz (max)		315 A gG
Kurzschlussfestigkeit (AC)	I_{SCCR}	25 kA
TOV-Festigkeit 5s	U_T	337 V
TOV-Festigkeit 120min	U_T	442 V
Anzahl der Ports		1
Mechanische- und Umgebungs-Bedingungen		
Betriebstemperaturbereich	T_a	-40 °C bis +85 °C [-40 °F bis +185 °F]
Zulässige Luftfeuchtigkeit	RH	5%...95%
Verschmutzungsgrad		2
Einsatzhöhe über NN (max)		4000 m [13123 ft]
Anzugsdrehmoment	M_{max}	PH2 / 4,5 Nm [40 lbf·in]
Leiterquerschnitt (max)		35 mm² (starr, mehrdrähtig) / 25 mm² (feindrähtig)
		2 AWG (starr, mehrdrähtig) / 4 AWG (feindrähtig)
Montageart		60-mm-Sammelschienensysteme
		Breite: 12, 15, 20, 25, 30 mm
		Dicke: 5 mm, 10 mm (mit entfernten Kontaktelementen)
Schutzart		IP 20*
Gehäusematerial		Thermoplast: Brennbarkeitsklasse UL 94 V-0
Funktions-/Defektanzeige		Meldeanzeige grün / nicht grün
Fernmeldekontakte (RC)		Optional
RC-Schaltleistung		AC: 250 V / 1 A, 125 V / 1 A; DC: 48 V / 0,5 A, 24 V / 0,5 A, 12 V / 0,5 A
RC-Leiterquerschnitt (max)		1,5 mm² (starr) / 16 AWG (starr)

**IP 40 (in Kombination mit Abdeckung)*

RoHS COMPLIANT CE

Interne Konfiguration

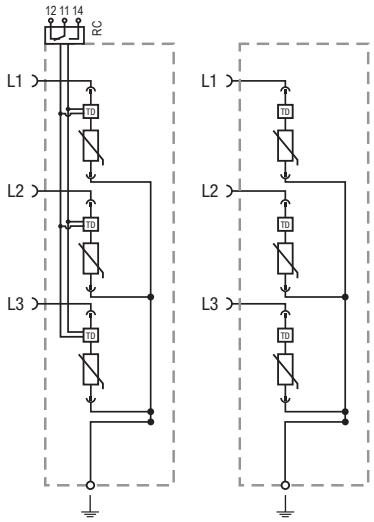

Zeichenerklärung

L *Außenleiter-Sammelschienen-Anschluss*

⏚ *PEN-Leiteranschluss*

RC *Fernmeldekontakt-Anschluss (optional)*

TD *Thermischer Trennschalter*

ProTec 60 T1-xxx-3+0(-R)

Bestellinformationen	
Bestellnummer	**300**
ProTec 60 T1-xxx-3+0	515 943
ProTec 60 T1-xxx-3+0-R (mit Fernmeldekontakten)	515 944
ProTec T1-xxx-P (Stecker)	59.C345

Abmessungen & Verpackung

mm [Zoll]

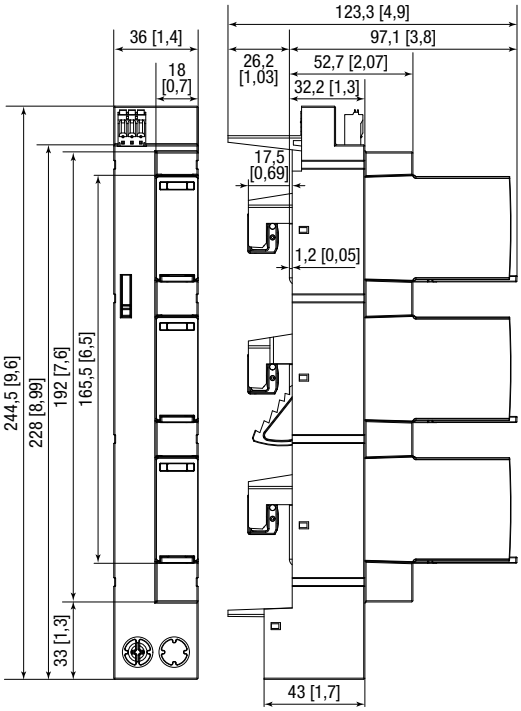

Kompletteinheit		
ProTec T1-xxx-3+0		**300**
Gewicht	gramm [pfund]	568 [1,252]
Verpackungsmaße (H x B x L)		42 × 134 × 259 mm [1,7 × 5,3 × 10,2"]
ProTec T1-xxx-3+0-R		**300**
Gewicht	gramm [pfund]	576 [1,270]
Verpackungsmaße (H x B x L)		42 × 134 × 259 mm [1,7 × 5,3 × 10,2"]
Standardbestellmenge		1 Stück

Ersatzstecker

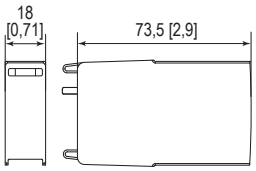

Einzelgerät		
ProTec T1-xxx-P		**300**
Gewicht	gramm [pfund]	104 [0,229]
Abmessungen DIN 43880		1 TE / 18 [0,71]
Verpackungsmaße (H x B x L)		91 × 24 × 49 mm [3,6 × 0,9 × 1,9"]
Standardbestellmenge		1 Stück

www.raycap.de

© 2024 Raycap Alle Rechte vorbehalten.

Die Informationen in diesem Dokument sind freibleibend.